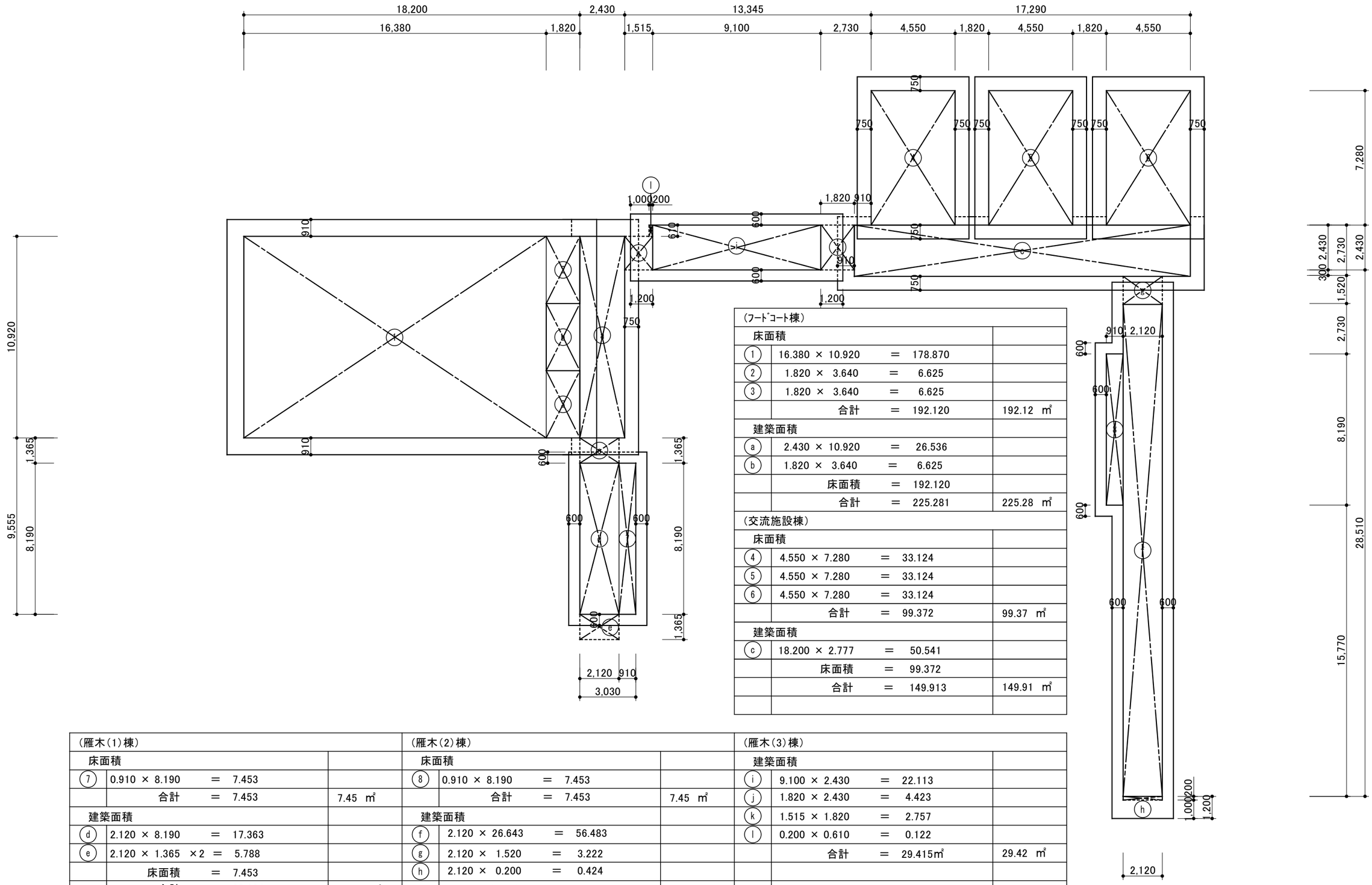

(ﾌｰﾄﾞｺｰﾄ棟)			
床面積			
①	16.380 × 10.920	＝ 178.870	
②	1.820 × 3.640	＝ 6.625	
③	1.820 × 3.640	＝ 6.625	
	合計	＝ 192.120	192.12 ㎡
建築面積			
ⓐ	2.430 × 10.920	＝ 26.536	
ⓑ	1.820 × 3.640	＝ 6.625	
	床面積	＝ 192.120	
	合計	＝ 225.281	225.28 ㎡
(交流施設棟)			
床面積			
④	4.550 × 7.280	＝ 33.124	
⑤	4.550 × 7.280	＝ 33.124	
⑥	4.550 × 7.280	＝ 33.124	
	合計	＝ 99.372	99.37 ㎡
建築面積			
ⓒ	18.200 × 2.777	＝ 50.541	
	床面積	＝ 99.372	
	合計	＝ 149.913	149.91 ㎡

(雁木(1)棟)			(雁木(2)棟)			(雁木(3)棟)		
床面積			床面積			建築面積		
⑦	0.910 × 8.190 ＝ 7.453		⑧	0.910 × 8.190 ＝ 7.453		ⓘ	9.100 × 2.430 ＝ 22.113	
	合計 ＝ 7.453	7.45 ㎡		合計 ＝ 7.453	7.45 ㎡	ⓙ	1.820 × 2.430 ＝ 4.423	
建築面積			建築面積			ⓚ	1.515 × 1.820 ＝ 2.757	
ⓓ	2.120 × 8.190 ＝ 17.363		ⓕ	2.120 × 26.643 ＝ 56.483		ⓛ	0.200 × 0.610 ＝ 0.122	
ⓔ	2.120 × 1.365 ×2 ＝ 5.788		ⓖ	2.120 × 1.520 ＝ 3.222			合計 ＝ 29.415㎡	29.42 ㎡
	床面積 ＝ 7.453		ⓗ	2.120 × 0.200 ＝ 0.424				
	合計 ＝ 30.604	30.60 ㎡		床面積 ＝ 7.453				
				合計 ＝ 67.582	67.58 ㎡			

担当者：1級建築士 第264277号 近山 富貴

一級建築士事務所 株式会社 堤 建築設計事務所
〒951-8062 新潟市中央区西堀前通二番町715番地 TEL 025-222-6509 FAX 025-229-1702
E-mail：tutumi-a@pearl.ocn.ne.jp 管理建築士 1級建築士登録第125015号 野沢 道行

設計番号	作成年月日	工事名称	区分	図面番号
1708	2017/03/31	おもてなし広場ﾌｰﾄﾞｺｰﾄ等整備建設工事	実施設計	D-08

管理技術者 野沢　主任技術者 近山　作成担当者 朝妻

図面名称：建築面積、床面積、求積図･求積表(全体)

縮尺：1:200

意 構 外 電 機